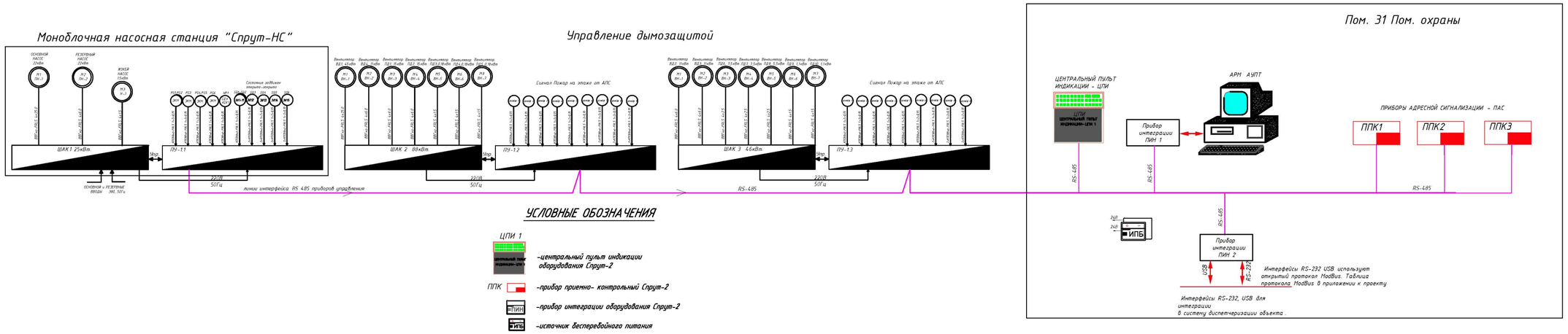

УСЛОВНЫЕ ОБОЗНАЧЕНИЯ

ЦПИ 1 — -центральный пульт индикации оборудования Спрут-2

ППК — -прибор приемно- контрольный Спрут-2

ПИН — -прибор интеграции оборудования Спрут-2

ИПБ — -источник бесперебойного питания

ПУ — -блок программируемых управлений; 1-номер ЦПИ на который замыкается ПУ; 3-порядковый номер прибора ПУ.

ВД1 — -крышные вентиляторы вытяжки системы дымоудаления

ПД1 — -вентиляторы подпора системы дымоудаления

К-НО-ПД (ОЗК) — -нормально открытый клапан подпора и ОЗК;

К-НЗ-КДУ — -нормально закрытый клапан дымоудаления;

Согласовано

Взам. инв. №

Подпись и дата

Инв. № подл.

Изм.	Кол.	Лист	№ док	Подпись	Дата			
ГИП						Системы противодымной вентиляции. Электротехническая часть	Стадия	Лист	Листов
Разработал							П	1	
Проверил						Структурная схема общая	ООО "Энэван"		
Н. контр.									

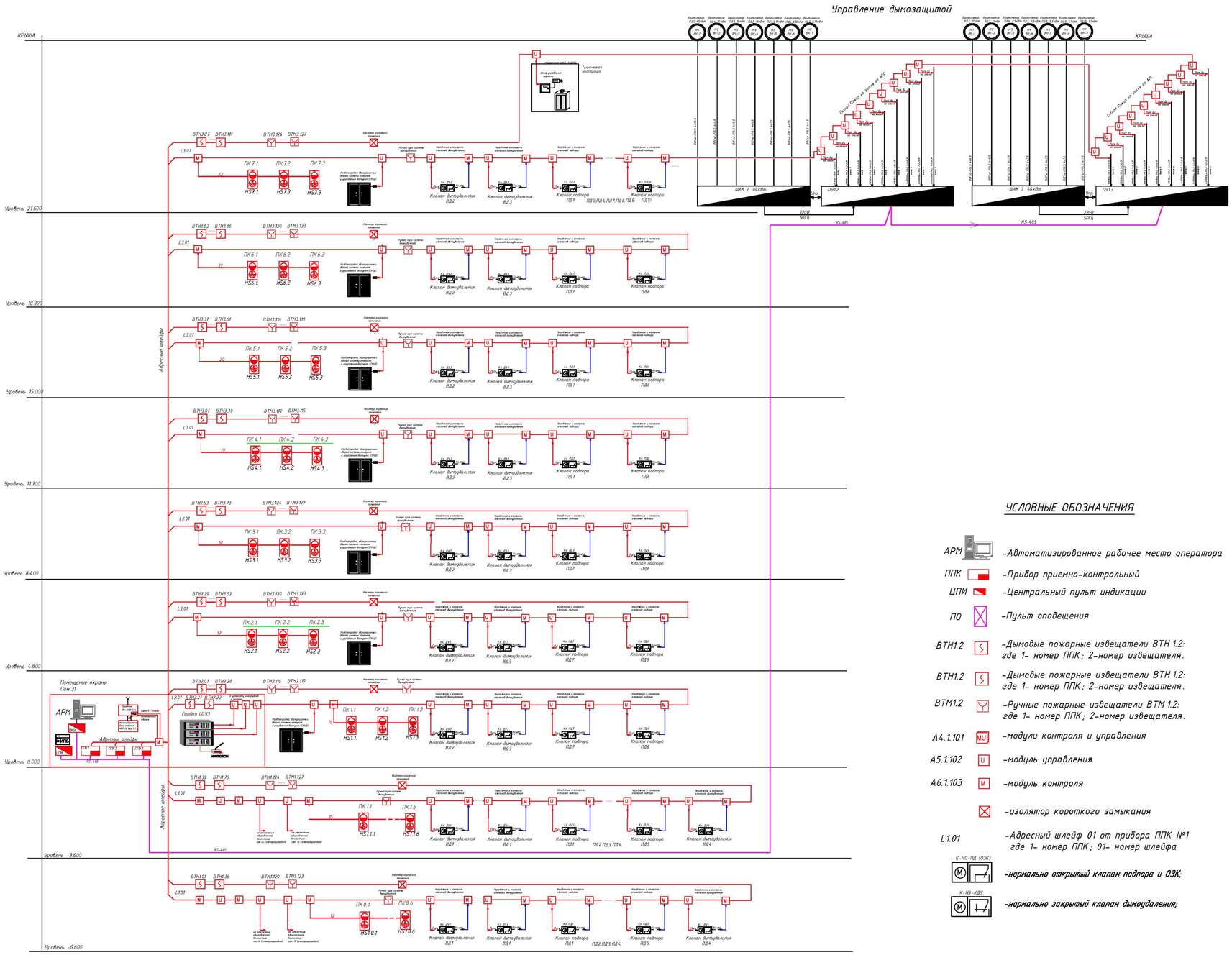

УСЛОВНЫЕ ОБОЗНАЧЕНИЯ

АРМ	-Автоматизированное рабочее место оператора
ППК	-Прибор приемно-контрольный
ЦПИ	-Центральный пульт индикации
ПО	-Пульт оповещения
ВТН1.2	-Дымовые пожарные извещатели ВТН 1.2: где 1- номер ППК; 2-номер извещателя.
ВТН1.2	-Дымовые пожарные извещатели ВТН 1.2: где 1- номер ППК; 2-номер извещателя.
ВТМ1.2	-Ручные пожарные извещатели ВТМ 1.2: где 1- номер ППК; 2-номер извещателя.
А4.1.101	-модули контроля и управления
А5.1.102	-модуль управления
А6.1.103	-модуль контроля
	-изолятор короткого замыкания
L1.01	-Адресный шлейф 01 от прибора ППК №1 где 1- номер ППК; 01- номер шлейфа
К-НО-ПД (ОЗК)	-нормально открытый клапан подпора и ОЗК;
К-НО-КДУ	-нормально закрытый клапан дымоудаления;

Согласовано

Взам. инв. №

Подпись и дата

Инв. № подл.

Изм.	Кол.	Лист	№док	Подпись	Дата				
ГИП						Системы противодымной вентиляции. Электротехническая часть	Стадия	Лист	Листов
Разработал							П	1	
Проверил						Структурная схема АУПД	ООО "Энэван"		
Н. контр.									

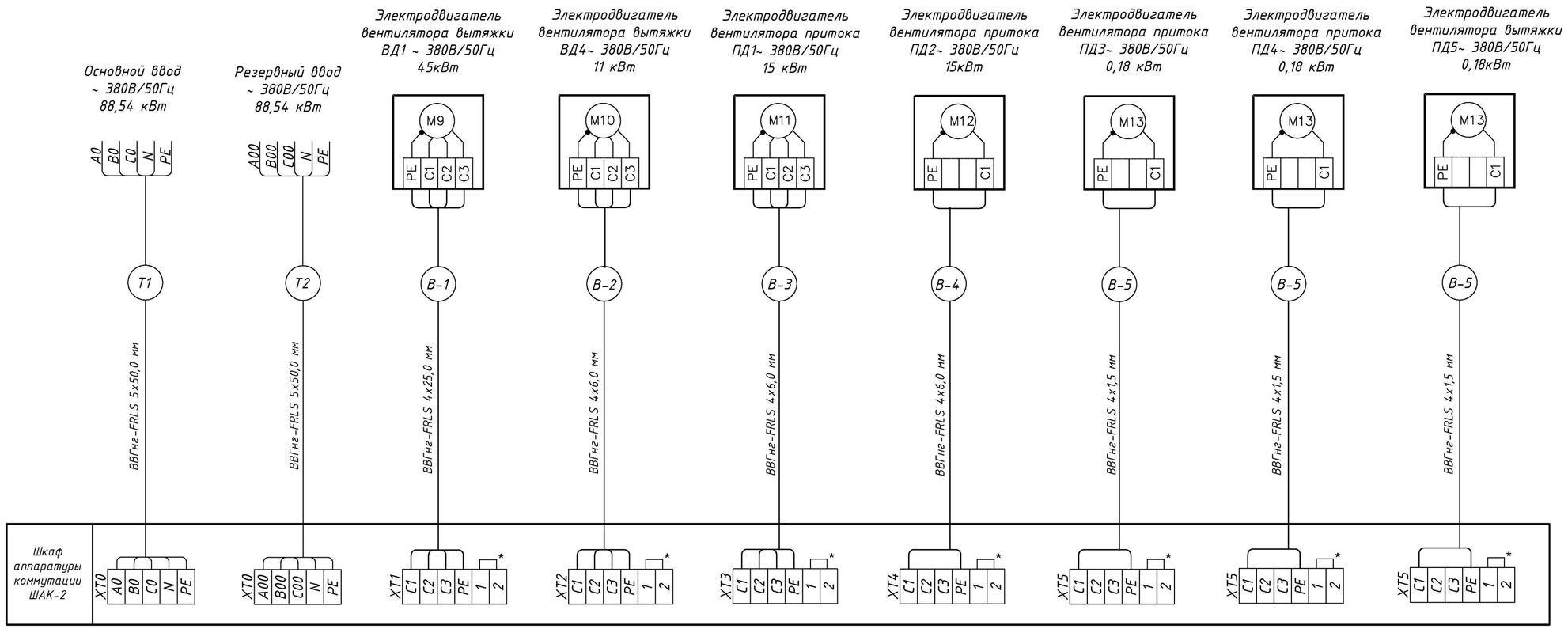

ШАК-2 исполнение: Вентилятор Х/45/3М/АВР + Вентилятор Х/11/3М/АВР + Вентилятор Х/15/3М/АВР + Вентилятор Х/15/3М/АВР + Вентилятор Х/0,18/3М/АВР+ Вентилятор Х/0,18/3М/АВР+Вентилятор Х/0,18/3М/АВР ПУ/АВР - ШВ, АВУЮ 634.211.020

Согласовано

Взам. инв. №

Подпись и дата

Инв. № подл.

Изм.	Кол.	Лист	№док	Подпись	Дата				
ГИП						Системы противодымной вентиляции. Электротехническая часть	Стадия	Лист	Листов
Разработал							П	1	
Проверил						Схема подключения вентиляторов к ШАК 2	ООО "Энэван"		
Н. контр.									

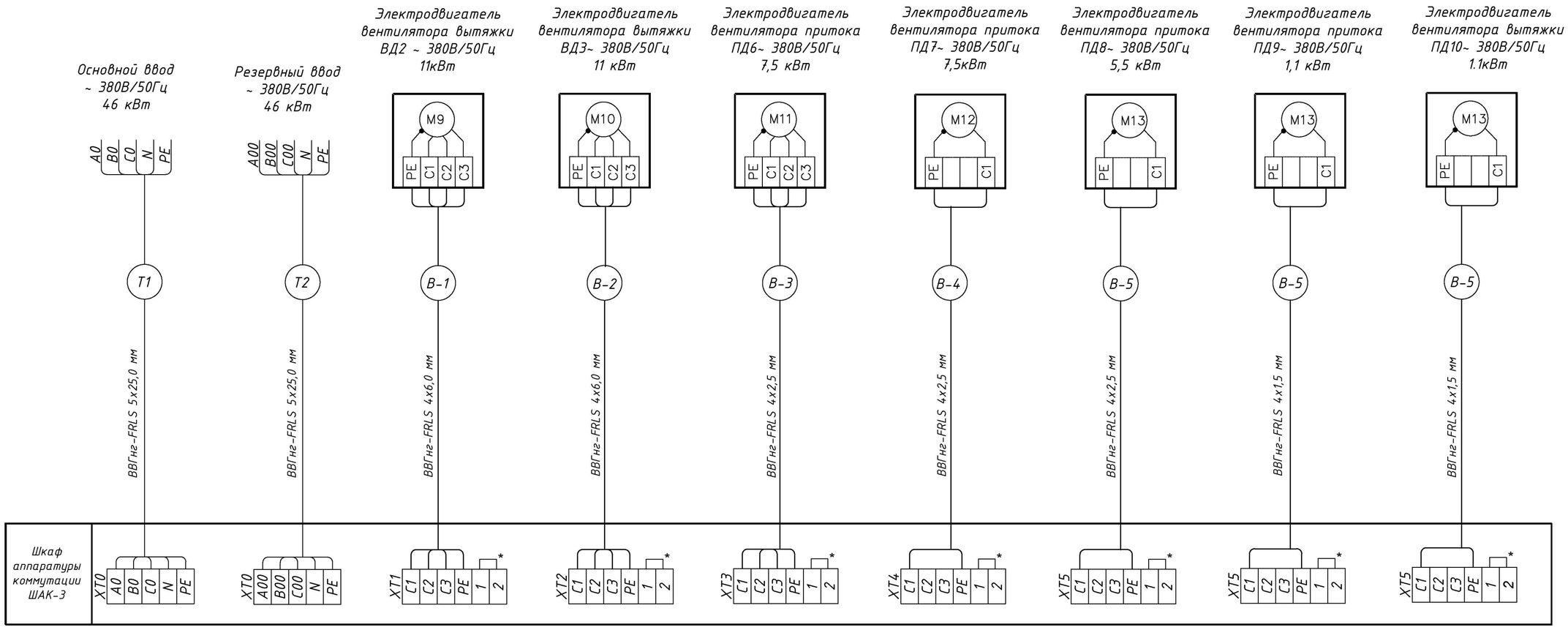

ШАК-3 исполнение: Вентилятор Х/11/3М/АВР + Вентилятор Х/11/3М/АВР + Вентилятор Х/7,5/3М/АВР + Вентилятор Х/7,5/3М/АВР + Вентилятор Х/5,5/3М/АВР+ Вентилятор Х/1,1/3М/АВР+Вентилятор Х/1,1/3М/АВР
ПУ/АВР – Ш8, АВУЮ. 634.211.020

Согласовано

Взам. инв. №

Подпись и дата

Инв. № подл.

Изм.	Кол.	Лист	№док	Подпись	Дата				
ГИП						Системы противодымной вентиляции. Электротехническая часть	Стадия	Лист	Листов
Разработал							П	1	
Проверил						Схема подключения вентиляторов к ШАК 3	ООО "Энэван"		
Н. контр.									

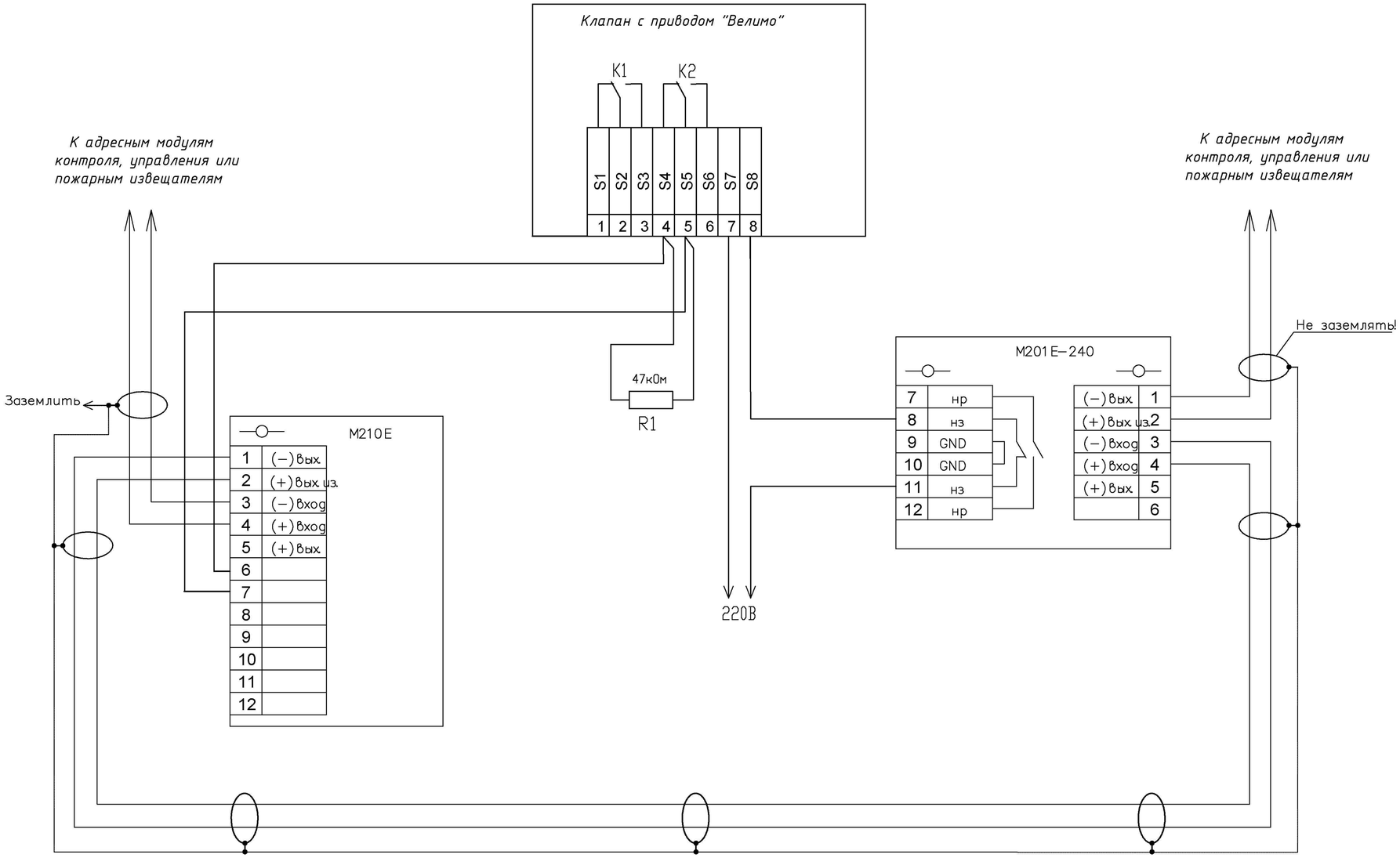

Примечание:

1. Резисторы оконечные R1, R4 поставляются в комплекте с M220E.

Согласовано

Взам. инв. N

Подпись и дата

Инв. N подл.

Изм.	Кол.	Лист	№док	Подпись	Дата				
ГИП						Системы противодымной вентиляции. Электротехническая часть	Стадия	Лист	Листов
Разработал							П	1	
Проверил						Схема управления клапаном дымоудаления адресным модулем	ООО "Энэван"		
Н. контр.									

СИСТЕМА УПРАВЛЕНИЯ ОБОРУДОВАНИЕМ ДЫМОЗАЩИТЫ

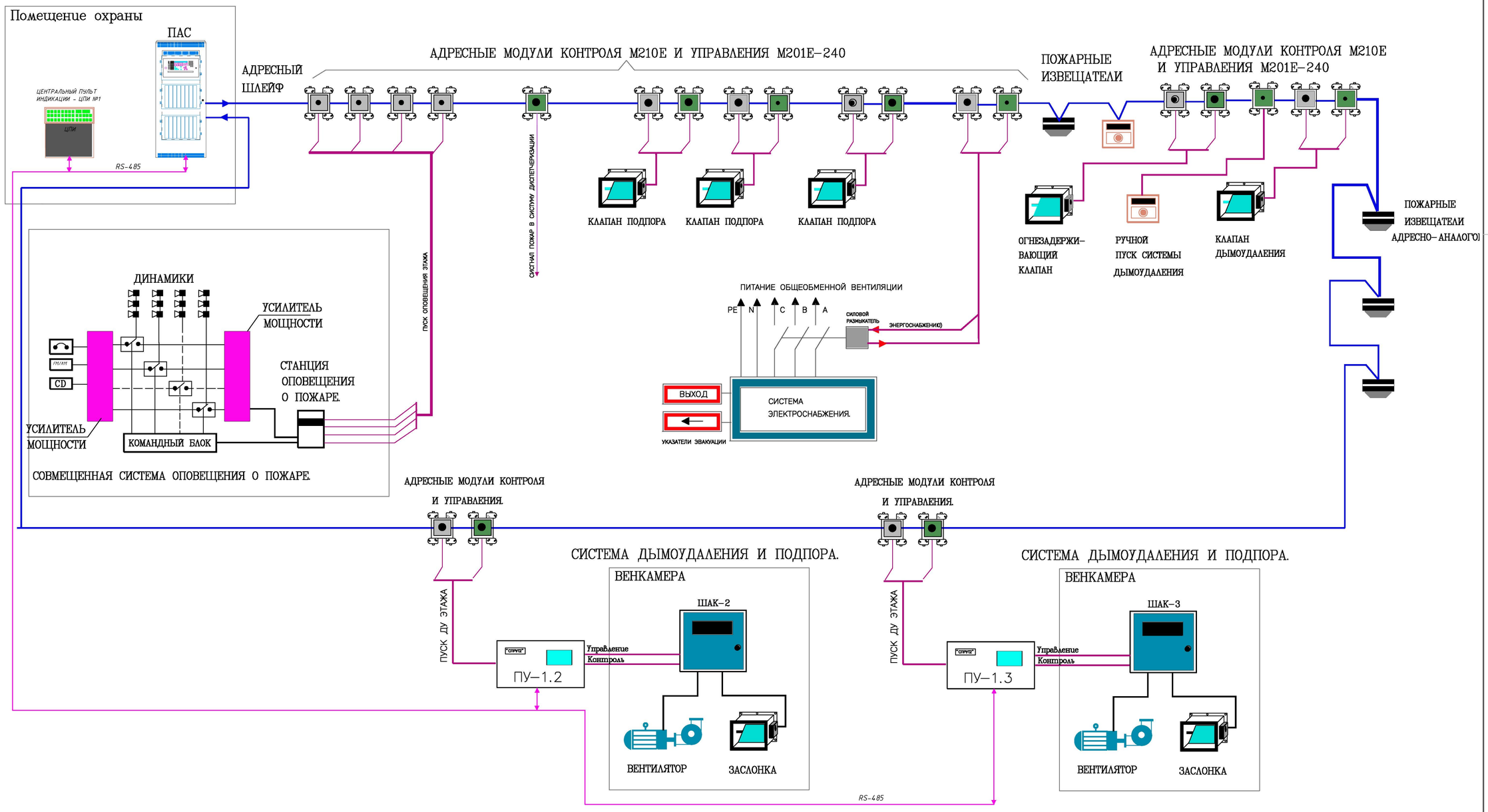

Изм.	Кол.	Лист	№док	Подпись	Дата				
ГИП						Системы противодымной вентиляции. Электротехническая часть	Стадия	Лист	Листов
Разработал							П	1	
Проверил						Структурная схема управления оборудованием дымозащиты	ООО "Энэван"		
Н. контр.									

Согласовано

Взам. инв. №

Подпись и дата

Инв. № подл.